UMBRA LR RIMORCHI
s.r.l. S. SISTO - PG

marchio di convalida

DISPOSITIVO DI TRAINO TIPO 13106 PER AUTOVEICOLI FIAT UNO RESTYLING

PER LE SINGOLE VERSIONI E RELATIVI PESI E LARGHEZZE RIMORCHIABILI VEDERE LA TABELLA ALLEGATA

MINISTERO DEI TRASPORTI C. S. R. P. A. D. DI ROMA
APPROVAZIONE AI SENSI DELLA CIRC. MIN. 20/76 DEL 21-06-76

VERBALE N° 112/94 RM DEL 24 FEB. 1994

ANNO 1994

CARATTERI E GRANDEZZE AL VERO

ESTREMI D'IDENTIFICAZIONE RIPORTATI SU APPOSITA TARGHETTA

FAC SIMILE TARGHETTA DI IDENTIFICAZIONE

UMBRA GANCI

STRUTTURA DI TRAINO TIPO	13106
PER AUTOVEICOLO TIPO	FIAT UNO REST.
CARICO STATICO SULLA SFERA kg	
APPR. VERB. N° C.S.R.P.A.D.-RM	112/94RM
COSTRUTTORE	UMBRA RIMORCHI S. SISTO - PG

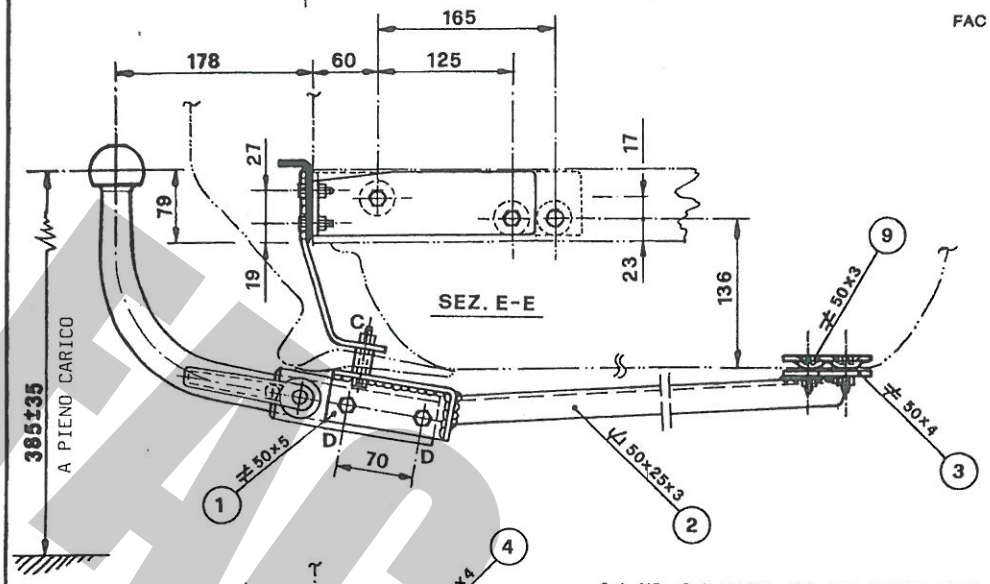

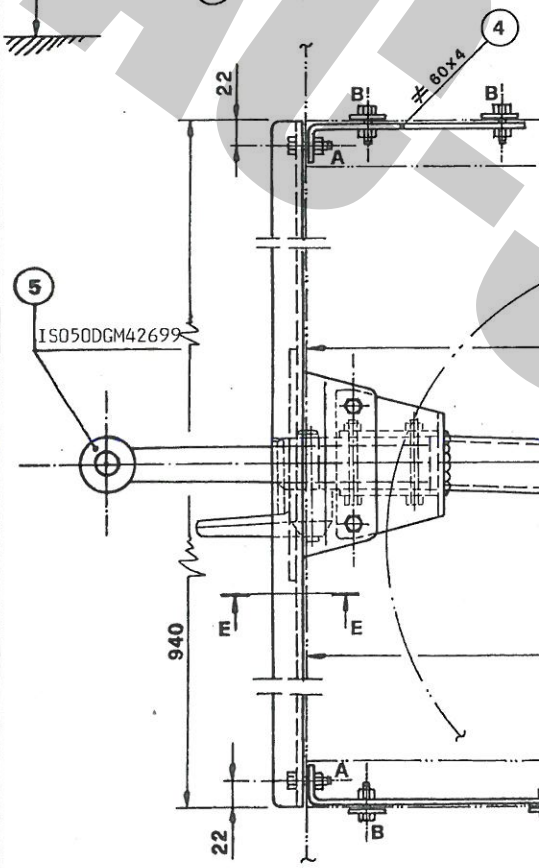

A/ NR.6/ VITI M8x25-DADO-CONTACT
B/ NR.4/ VITI M8x25-DADO-CONTACT-ROND.Ø24
C/ NR.2/ VITI M10x55-DADO-CONTACT-DIST.Ø20x30
D/ NR.2/ VITI M10x80-DADO-CONTACT

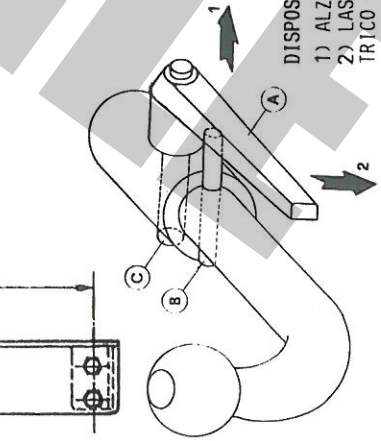

DISPOSITIVO DI TRAINO AD ESTRAZIONE RAPIDA DELLA SFERA -MOD.C-
1) ALZARE LA LEVA -A- E RUOTARLA IN MODO DA SCAVALCARE IL PERNO -B-
2) LASCIARE LA LEVA E RUOTARLA IN MODO DA SBLOCCARE IL PERNO ECCENTRICO -C- 3) TIRARE LA LEVA E SFILARE IL PERNO DI FISSAGGIO' -C-

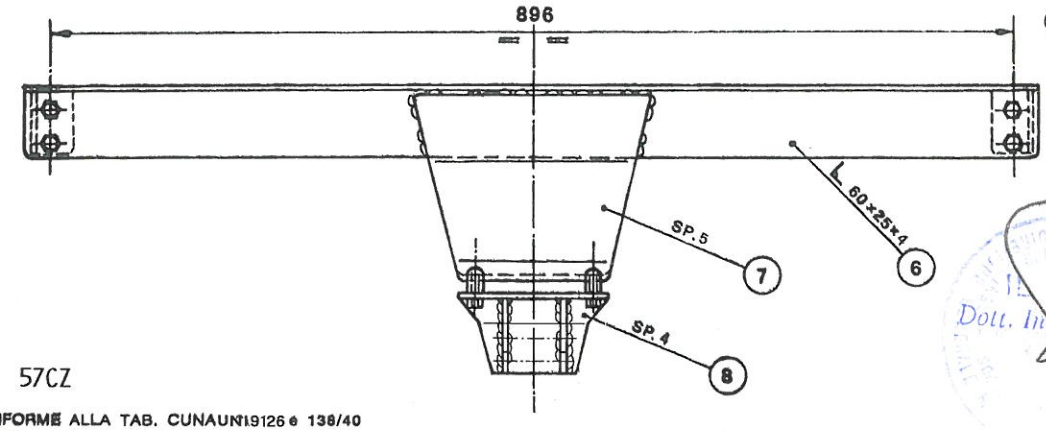

IL DIRETTORE
Dott. Ing. Claudio Schinaia

57CZ

CONFORME ALLA TAB. CUNAUN19126 e 138/40

IL PRESENTE DOCUMENTO HA VALIDITÀ - UNICAMENTE SE CONVALIDATO CON MARCHIO -UMBRA GANCI - STAMPATO A SECCO

FAC SIMILE

UMBRA LR RIMORCHI
s.r.l. S. SISTO - PG
marchio di convalida

DISPOSITIVO DI TRAINO TIPO 13106 PER AUTOVEICOLI FIAT UNO RESTYLING

PER LE SINGOLE VERSIONI E RELATIVI PESI E LARGHEZZE RIMORCHIABILI VEDERE LA TABELLA ALLEGATA

MINISTERO DEI TRASPORTI C. S. R. P. A. D. DI ROMA
APPROVAZIONE AI SENSI DELLA CIRC. MIN. 20/76 DEL 21-06-76

VERBALE N° 112/94/RT DEL 24 FEB. 1994

ANNO 1994

ESTREMI D'IDENTIFICAZIONE RIPORTATI SU APPOSITA TARGHETTA

TABELLA MASSE RIMORCHIABILI

OM	VERSIONI E MODELLI	MASSA RIMORCHIABILE KG	LARGHEZZA MAX RIMORCH.LE -MT	CARICO STATICO SU SFERA KG
52715 E 52715B-C-D-E-G	146EA43A	800	2.30	56
EST 01 E 01B-C-D-E-G-H-L-M-N-P-R	146EA45A	"	"	"
" 02 E 02B-C-D-E-G	146EA53A	"	"	"
" 03 E 03B-C-D-E-G-H-L-M-N-P-R	146EA55A	"	"	"
" 04 E 04B-C-D-E-G	146EC43A	"	"	"
" 05 E 05B-C-D-E-G-H-L-M-N-P-R	146EC45A	"	"	"
" 06 E 06B-C-D-E-G	146EC53A	"	"	"
" 07 E 07B-C-D-E-G-H-L-M-N-P-R	146EC55A	"	"	"
" 08 E 08B-C-D-E-G	146EF53A	"	"	"
" 09 E 09B-C-D-E-G-H-L-M-N-P-R	146EF55A	"	"	"
" 10 E 10B-C-D-E-G	146EG13A	"	"	"
" 11 E 11B-C-D-E-G-H-L-M-N-P-R	146EG15A	"	"	"
" 12 E 12B-C-D-E-G	146EN53A	900	"	63
" 13 E 13B-C-D-E-G-H-L-M-N-P-R	146EN55A	"	"	"
" 14 E 14B-C-D-E-G-H-L-M-N-P-R	146E053A	"	"	"
" 15 E 15B-C-D-E-G-H-L-M-N-P-R-S-T-U-V-Z-BB-BC-BD-BE-BG-BH-BL	146E055A	"	"	"
" 16 E 16B-C-D-E-G-H-L-M-N-P-R	146EH53A	"	"	"
" 17 E 17B-C-D-E-G-H-L-M-N-P-RS-BA-CA-DA-EA-GA-HA-LA-MA-NA-PA-RA	146EH55A	"	"	"
" 18 E 18B	146ER53A	1000	"	70
" 19 E 19B-C-D	146ES53A	"	"	"
" 20 E 20B-C-D-E-G-H-K	146ES55A	"	"	"
" 21 E 21B-C-D-E-G	146ED43A	800	"	56
" 22 E 22B-C-D-E-G-H-L-M-N-P-R	146ED45A	"	"	"
" 23 E 23B-C-D-E-G	146ED53A	"	"	"
" 24 E 24B-C-D-E-G-H-L-M-N-P-R	146ED55A	"	"	"
" 25 E 25B-C-D-E-G-H-L-M-N-P-R-S-BA-CA-DA-EA-GA-HA-LA-MA-NA-PA-RA-SA-BB-CB-DB-EB-GB-HB-LB-MB-NB-PB-RB	146EE53A	"	"	"
" 26 E 26B-C-D-E-G-H-L-M-N-P-R-S-BA-CA-DA-EA-GA-HA-LA-MA-NA-PA-RA-SA-BB-CB-DB-EB-GB-HB-LB-MB-NB-PB-RB-SB-BC-CC-DC-EC-GC-HC-LC-MC-NC-PC-RC-SC-BD-CD-DD-ED-GD-HD-LD-MD-ND-PD-RD-SD-BE-CE-DE-EE-GE-HE-LE-ME-NE-PE-RE	146EE55A	"	"	"
" 27 E 27B	146EQ53A	1000	"	70
" 28 E 28B-C-D-E-G-H-L-M-N-P-R	146EL53A	800	"	63
" 29 E 29B-C-D-E-G-H-L-M-N-P-R-S-BA-CA-DA-EA-GA-HA-LA-MA-NA-PA-RA	146EL55A	"	"	"

FAC-SIMILE

UMBRALA RIMORCHI s.r.l. S. SISTO - PG

marchio di convalida

DISPOSITIVO DI TRAINO TIPO 13106
PER AUTOVEICOLI FIAT UNO RESTYLING

PER LE SINGOLE VERSIONI E RELATIVI PESI E LARGHEZZE RIMORCHIABILI VEDERE LA TABELLA ALLEGATA

MINISTERO DEI TRASPORTI C. S. R. P. A. D. DI ROMA
APPROVAZIONE AI SENSI DELLA CIRC. MIN. 20/76 DEL 21-06-76

VERBALE N° 112/94/RP DEL 24 FEB. 1994

ANNO 1994

ESTREMI D'IDENTIFICAZIONE RIPORTATI SU APPOSITA TARGHETTA

TABELLA MASSE RIMORCHIABILI

OM	VERSIONI E MODELLI	MASSA RIMORCHIABILE KG	LARGHEZZA MAX RIMORCH.LE MT	CARICO STATICO SU SFERA KG
52715				
EST 30 E 30B-C-D-E-G-H-L-M-N-P-R	146EI53A	900	2.30	63
" 31 E 31B-C-D-E-G-H-L-M-N-P-R-S-BA-CA-DA-EA-GA-HA-LA-MA-NA-PA-RA	146EI55A	"	"	"
" 32 E 32B-C-D-E-G-H-L-M-N-P-R-S-BA-CA-DA-EA-GA	146EM53A	"	"	"
" 33 E 33B-C-D-E-G-H-L-M-N-P-R-S-BA-CA-DA-EA-GA-HA-LA-MA-NA-PA-RA-SA-BB-CB-DB-EB-GB-HB-LB-MB-NB-PB-RB	146EM55A	"	"	"
" 34 E 34B-C-D-E-G	146EP53A	"	"	"
" 35 E 35B-C-D-E-G-H-L-M-N-P-R	146EP55A	"	"	"
" 36 E 36B-C-D-E-G	146EH13A	"	"	"
" 37 E 37B-C-D-E-G-H-L-M-N-P-R	146EH15A	"	"	"
" 38 E 38B	146EB43A	800	"	56
" 39 E 39B-C-D-E-G-H-L-M-N-P-R-S-T-U-V-Z-BB-BC-BD-BE-BG-BH-BL	146ET53A	"	"	"
" 40 E 40B-C-D-E-G-H-L-M-N-P-R-S-T-U-V-Z-BB-BC-BD-BE-BG-BH-BL-BM-BN-BP-BR-BS-BT-BU-BV-BZ-CB-CC-CD-CE-CG-CH-CL-CM-CN-CP-CR-CS-CT-CU-CV	146ET55A	"	"	"
" 41 E 41B-C-D	146EB45A	"	"	"
" 42 E 42B	146EB53A	"	"	"
" 43 E 43B-C-D	146EB55A	"	"	"
" 44 E 44B-C-D	146EU53A	1000	"	70
" 45 E 45B	146EJ43A	800	"	56
" 46 E 46B-C-D	146EJ45A	"	"	"
" 47 E 47B	146EJ53A	"	"	"
" 48 E 48B-C-D	146EJ55A	"	"	"
" 49 E 49B-C-D	146EG55A	"	"	"
" 50 E 50B	146EG53A	"	"	"
" 51 E 51B-C-D-E-G-H-L-M-N-P-R	146EM13A	900	"	63
" 52 E 52B-C-D-E-G-H-L-M-N-P-R-S-T-U-V-Z-BB-BC-BD-BE-BG-BH-BL	146EM15A	"	"	"
" 53 E 53B	146EC53C	800	"	56
" 54 E 54B	146EO53C	900	"	63
" 55 E 55B-C-D-E-G	146FI53A	"	"	"
" 56 E 56B-C-D-E-G-H-L-M-N-P-R	146FI55A	"	"	"
" 57 E 57B	146EE53C	800	"	56
" 58 E 58B-C-D-E-G	146EW53A	"	"	"
" 59 E 59B-C-D-E-G-H-L-M-N-P-R	146EW55A	"	"	"
" 60 E 60B	146ES53C	1000	"	70
OL 89660				
E 89664 - 89664B RM	146EF55A GIANNINI GC3	800	"	56
E 90521 - 90521B RM	146EA53A GIANNINI GC3	"	"	"
E 90522 - 90522B RM	146EC55A GIANNINI GC3	"	"	"
OL 92274 - 92274B RM	146ET55A GIANNINI GK3	"	"	"
OL 90009 E 90011 - 90011B TO	146EF55A MAGGIORA	"	"	"

FAC-SIMILE

UNARGUR RIMORCHI s.r.l. S. SISTO - PG

marchio di convalida

DISPOSITIVO DI TRAINO TIPO 13106
PER AUTOVEICOLI
FIAT UNO RESTYLING

PER LE SINGOLE VERSIONI E RELATIVI PESI E LARGHEZZE RIMORCHIABILI VEDERE LA TABELLA ALLEGATA

MINISTERO DEI TRASPORTI C. S. R. P. A. D. DI ROMA
APPROVAZIONE AI SENSI DELLA CIRC. MIN. 20/76 DEL 21-06-76

VERBALE N° 112/94/RM DEL 24 FEB. 1994

ANNO 1994

PAG.3/3

ESTREMI D'IDENTIFICAZIONE RIPORTATI SU APPOSITA TARGHETTA

TABELLA MASSE RIMORCHIABILI

OM	VERSIONI E MODELLI	MASSA RIMORCHIABILE KG	LARGHEZZA MAX RIMORCH.LE MT	CARICO STATICO SU SFERA KG
OL 89992 - 89992B TO	146EA43A SCIONERI	800	2.30	56
E 89995 - 89995B TO	146EF55A SCIONERI	"	"	"
E 93319-93319B-C-D TO	146EW55A SCIONERI	"	"	"
OL 90015				
E 90284 - 90284B TO	146EC55A CORIASCO U5BB/5	"	"	"
E 92135-92135B-C-D TO	146ET55A CORIASCO U5BK	"	"	"

Prot. 0954 del 21/2/94
operazione 26RM 077449
agli autoveicoli sopra indicati può essere applicata la struttura di traino approvata con verbale n 112/94 del 24 FEB 1994
C. S. R. P. A. D. di ROMA
IL DIRETTORE

Imposta di bollo assolta mediante versamento in c/c postale ai sensi dell'art. 7 della legge 18-10-78, n° 625

FAC-SIMILE

UMBRA LAR
S. SISTO - PG
marchio di convalida

DISPOSITIVO DI TRAINO TIPO 13106 PER AUTOVEICOLI

FIAT UNO RESTYLING

PER LE SINGOLE VERSIONI E RELATIVI PESI E LARGHEZZE RIMORCHIABILI VEDERE LA TABELLA ALLEGATA

MINISTERO DEI TRASPORTI C. S. R. P. A. D. DI ROMA
APPROVAZIONE AI SENSI DELLA CIRC. MIN. 20/76 DEL 21-06-76

VERBALE N° 112/94/RM DEL 24.02.94

ANNO 1994

ESTREMI D'IDENTIFICAZIONE RIPORTATI SU APPOSITA TARGHETTA

1° AGGIORNAMENTO PER INTRODUZIONE NUOVE VERSIONI

TABELLA MASSE RIMORCHIABILI

OM	VERSIONI E MODELLI	MASSA RIMORCHIABILE KG	LARGHEZZA MAX RIMORCH.LE MT	CARICO STATICO SU SFERA KG
OL 89992				
E 89993 -B TO	146EC45A SCIONERI	800	2.30	56
" 89994 -B TO	146EC53A "	"	"	"
" 89996 -B TO	146EN53A "	900	"	63
" 89997 -B-C-D TO	146EN55A "	"	"	"
" 89998 -B TO	146ER53A "	1000	"	70
" 89999 -B-C-D-F-G-H-I TO	146ES55A "	"	"	"
" 90257 -B TO	146EA53A "	800	"	56
" 90258 -B-C-D TO	146EC55A "	"	"	"
" 90374 -B TO	146EN53A "	900	"	63
" 92088 -B-C-D-F-G-H-I TO	146ET55A "	800	"	56
OL 89660 -B RM	146EA43A GIANNINI/GC3	800	2.30	56
E 89661 -B RM	146EN55A "	900	"	63
" 89662 -B RM	146ER53A "	1000	"	70
" 89663 -B RM	146EN53A "	900	"	63
" 89665 -B RM	146EC53A "	800	"	56
" 89666 -B RM	146EC45A "	"	"	"
" 89667 -B RM	146ES55A "	1000	"	70
OL 93106 -B RM	146EU53A GIANNINI/GK3	"	"	"
E 93107 RM	146EW55A "	800	"	56
" 93108 RM	146EW53A "	"	"	"
OL 90009 TO	146EC53A MAGGIORA-V	800	2.30	56
E 90010 TO	146EC45A "	"	"	"
" 90012 TO	146EN55A "	900	"	63
" 90013 TO	146ES55A "	1000	"	70
" 90014 TO	146EN53A VAN MAGGIORA	900	"	63
" 90247 TO	146ER53A MAGGIORA-V	1000	"	70
" 90272 TO	146EN53A "	900	"	63
" 91027 TO	146EC55A "	800	"	56
OL 90015 -B TO	146EA43A CORIASCO U3BS	800	2.30	56
E 90016 -B-C-D TO	146EC45A " U5BB	"	"	"
" 90017 -B TO	146EC53A " U3BX	"	"	"
" 90018 -B-C-D TO	146EF55A " U5BX	"	"	"
" 90019 -B TO	146EN53A " U3DB	900	"	63
" 90020 -B-C-D TO	146EN55A " U5DS	"	"	"
" 90021 -B TO	146ER53A " U3BT	1000	"	70
" 90022 -B-C-D TO	146ES55A " U5DT	"	"	"
" 90139 -B TO	146EN53A " U3DF	900	"	63
" 90283 -B TO	146EA53A " U3BS/5	800	"	56
" 90367 -B TO	146EN53A " U3DF/1	900	"	63
" 90378 -B TO	146EA53A " U3BV/5/1	800	"	56
" 92496 -B TO	146ET53A " U3BX	"	"	"
" 92498 -B-C-D TO	146ET55A " U5BK/1	"	"	"
52715				
EST 61	146EX53A	800	2.30	56
" 62 -B	146EX55A	"	"	"

Imposta di bollo assolta mediante versamento in c/c postale ai sensi dell'art. 18 della legge 1.12.1986 n. 870

Prot. 7102 del 5.12.94
operazione 25RM/050802
agli autoveicoli sopra indicati può essere applicata la struttura di traino approvata con verbale n. 112/94/RM del 24-02-94
C. S. R. P. A. D. di ROMA

MINISTERO DEI TRASPORTI - DIREZIONE GENERALE M.C.T.C. - CENTRO SUPERIORE RICERCHE E PROVE AUTOV.

FACSIMILE

COD.: 13106

TIMBRO A SECCO

COSTRUITO DA: UMBRA RIMORCHI -S.SISTO (PG) TEL. 075/5280260-5280453

CERTIFICATO DI ORIGINE DI UN DISPOSITIVO DI TRAINO

"UMBRA GANCI"

Si certifica che il dispositivo di traino, illustrato sul retro, è identificabile con apposita targhetta posta vicino al gancio a sfera, riportante il marchio di fabbrica, il N° di approvazione M.C.T.C. ed il modello della vettura, è stato costruito dalla Società Umbra Rimorchi che si assume la responsabilità delle saldature e delle lavorazioni fattevi. Tale dispositivo è conforme alle Circolari Ministeriali N° 2195/2203-6 del 5/7/1967 e successive, nonchè alle tabelle CUNA NC 438-09 del 23/9/68; NC 138610 dell'Ottobre 1968 - NC 165-30 e successive.
Per i dispositivi approvati dopo il 31.10.1978 gli stessi rispondono alla circolare 20 del 21/06/76 e successive e tabelle CUNA NC 138-30-40, NC 438-40 e successive.

"Il presente certificato, che viene ritirato in SEDE DI COLLAUDO, ha validità unicamente se convalidato con marchio UMBRA GANCI stampigliato a secco".

ISTRUZIONI DI MONTAGGIO: FIAT UNO RESTAYLING

-SMONTARE IL PARAURTI POST. E TOGLIERE LA RUOTA DI SCORTA DAL VANO.
-POSIZIONARE LE STAFFE LATERALI DX E SX DEL DISPOSITIVO, IN MODO DA FARLE ADERIRE SUI FIANCHI ESTERNI DELLE LONGHERINE E CONTRO IL FASCIONE POST. DEL VEICOLO.
-CONTRASSEGNARE I PUNTI POS.A E B E PRATICARE N°8 FORI Ø8.5.
-SERRARE, INTERPONENDO LE RONDELLE PIANE, CON N°4 BULLONI M8 LE STAFFE ALLE LONGHERINE.
-PRESENTARE LA TRAVERSA DEL DISPOSITIVO SUL FASCIONE POST. E FISSARLO CON N°4 BULLONI M8 IN POS.A.
-PRESENTARE SOTTO LA SCOCCA IL CORPO DELLA STRUTTURA DI TRAINO E COLLEGARLO CON N°2 BULLONI M10 IN POS.C ALLA TRAVERSA INTERPONENDO N°2 DISTANZIALI.
-PRATICARE N°2 FORI Ø8.5 IN FONDO AL VANO RUOTA DI SCORTA E SERRARE IL PUNTONE AL MEDESIMO MEDIANTE N°2 BULLONI M8 INTERPONENDO DALL'INTERNO BAULE LA CONTROPIASTRA.
-SERRARE A FONDO TUTTA LA BULLONERIA ED EFFETTUARE I COLLEGAMENTI ELETTRICI PREVISTI AL GIUNTO ELETTRICO.

DICHIARAZIONE DI RESPONSABILITA' PER IL MONTAGGIO:
Si dichiara che il presente dispositivo di traino
tipo .....
è stato montato a regola d'arte, rispettando le prescrizioni fornite dalla casa costruttrice, sull'autoveicolo mod. .....
targa .....

..... Lì .....

IN FEDE

(Timbro e firma)

FAC-SIMILE

UMBRA RIMORCHI
GANCI TRAINO E RIMORCHI
TOWBARS AND TRAILERS

ahkupplungen.de